スーパーなかやPresents 第5回 海老名オープンドッジボール大会2025

海老名市運動公園体育館

幼児の部

1	A1	ドラゴンミニウエーブ
2	A3	カピバラファイヤーズ
3	B2	チビトリム
4	A2	ミニトリム
5	B3	フェニックスフィーチャー
6	B1	アルパカファイヤーズ

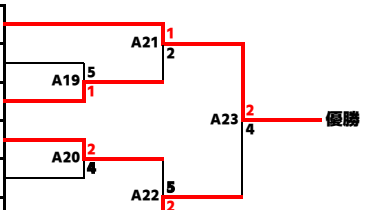

幼児の部	
優勝	ドラゴンミニウエーブ
準優勝	アルパカファイヤーズ
第３位	チビトリム
	ミニトリム

フレンドリー低学年の部

7	C1	からあげ
8	E3	ドラゴンラムネ
9	D3	たこやき
10	C2	トリムフレンズサンダーキッズ
11	E2	やきそば
12	D1	トリムフレンズストームキッズ
13	C4	しまうまーず
14	D2	ストロベリーキッズ
15	C3	ポテト
16	D4	じゃがバター
17	E1	トリムフレンズキッズ

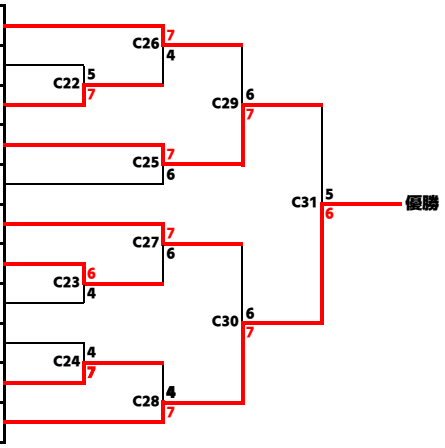

フレンドリー低学年の部	
優勝	トリムフレンズキッズ
準優勝	トリムフレンズサンダーキッズ
第３位	トリムフレンズストームキッズ
	からあげ

フレンドリー中学年の部

18	F1	フェニックスやんちゃーず
19	G4	絆☆サンダース
20	F3	フェニックス・サーモン
21	G2	たいやき
22	F2	トリムフレンズジュニア
23	G3	フェニックス・ホース
24	F4	チョコバナナ
25	G1	ゼブラフレンズ

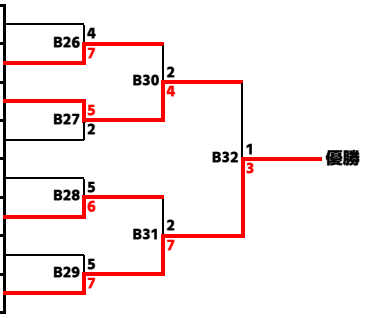

フレンドリー中学年の部	
優勝	ゼブラフレンズ
準優勝	フェニックス・サーモン
第３位	フェニックス・ホース
	絆☆サンダース

フレンドリー高学年の部

26	H1	トリムフレンズ
27	I4	ゼブラメイト
28	J3	ナポリタン
29	J2	アラビアータ
30	H3	ペペロンチーノ
31	I1	絆☆スターズ
32	I2	カルボナーラ
33	J4	ミートソース
34	H2	絆☆スマイルズ
35	I3	フェニックス・スター
36	H4	ドラゴンミルクティー
37	J1	ドラゴン炭酸水

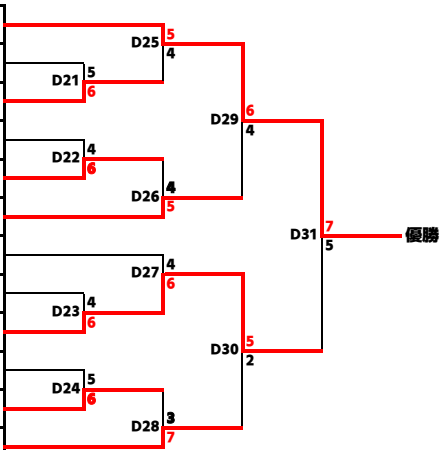

フレンドリー高学年の部	
優勝	トリムフレンズ
準優勝	絆☆スマイルズ
第３位	絆☆スターズ
	ドラゴン炭酸水

男性の部

38	K1	ヒキバンバン
39	K5	トリムパパ
40	K4	フェニックス・ダディ
41	K3	ドラゴンビッグウエーブ
42	K6	ゼブラ★パパさんズ
43	K2	うる星☆絆

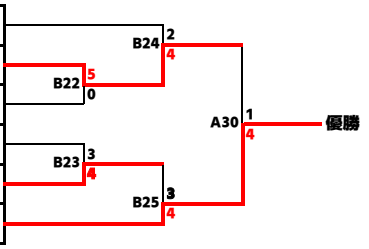

男性の部	
優勝	うる星☆絆
準優勝	トリムパパ
第３位	ヒキバンバン
	ゼブラ★パパさんズ

女性の部

44	L1	ゼブラ★マミーズ
45	M4	Mrs.Green☆ママ
46	L3	あきぽんず
47	M2	ドラゴンシーウエーブ1
48	L2	トリムママ
49	M3	トリム母
50	L4	ドラゴンシーウエーブ2
51	M1	あきちょんず

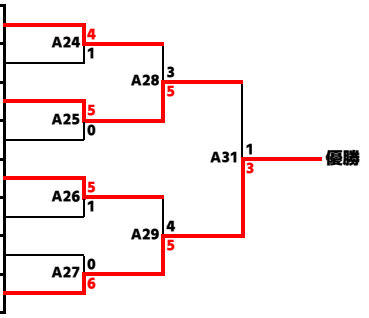

女性の部	
優勝	あきちょんず
準優勝	あきぽんず
第３位	ゼブラ★マミーズ
	トリムママ